Superzeichenbildung

Redundanzen bilden durch Bündelung

Das Flaschenhalsmodell

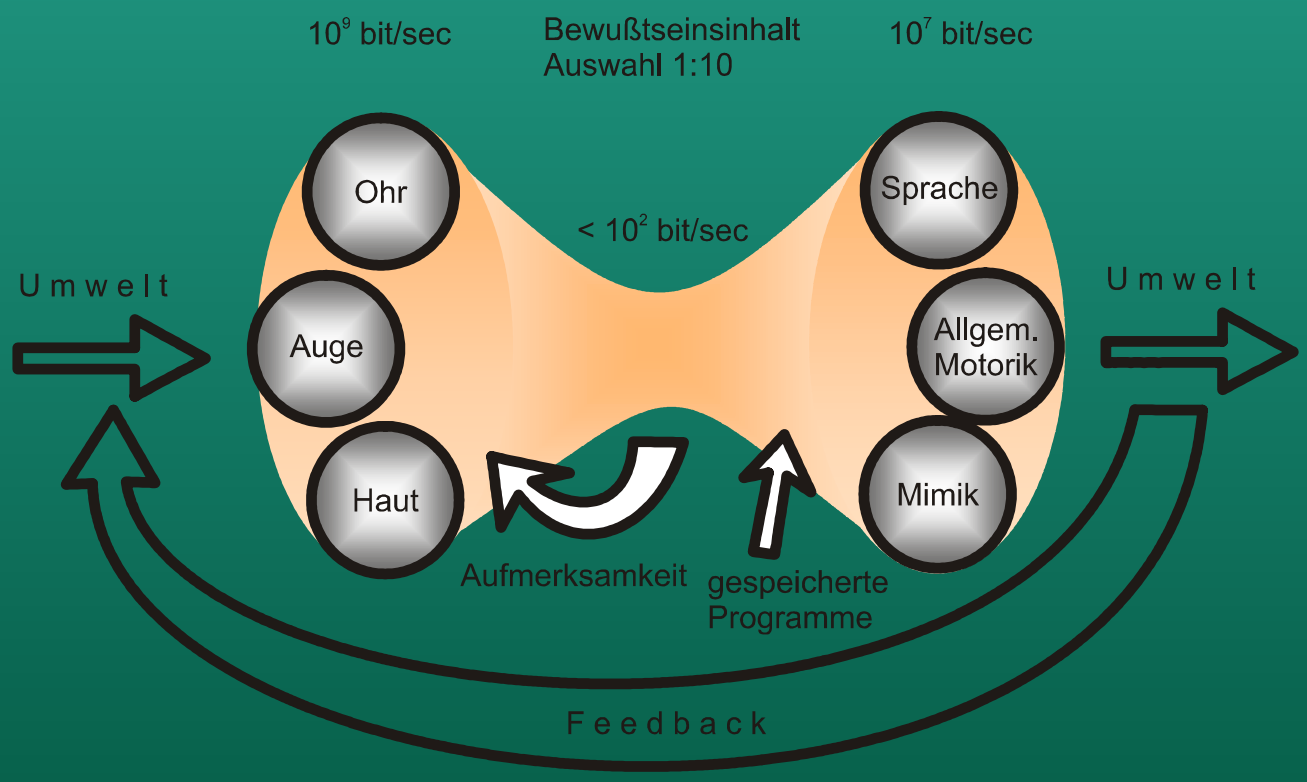

Reduktion der Informationsmenge

Zufällige Auswahl (Sieb)

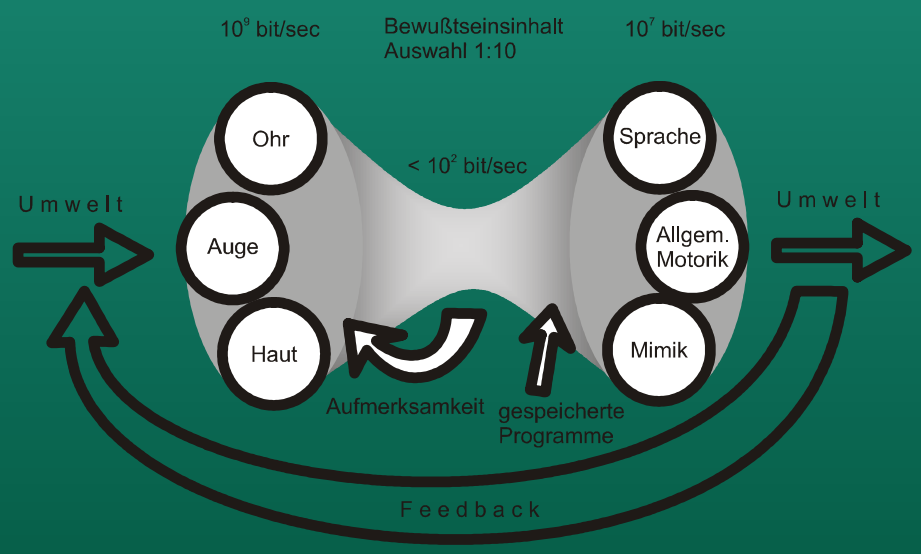

Gezielte Auswahl

Redundanzbildung

1 a X † a # G † 1 a X † a # G † .....

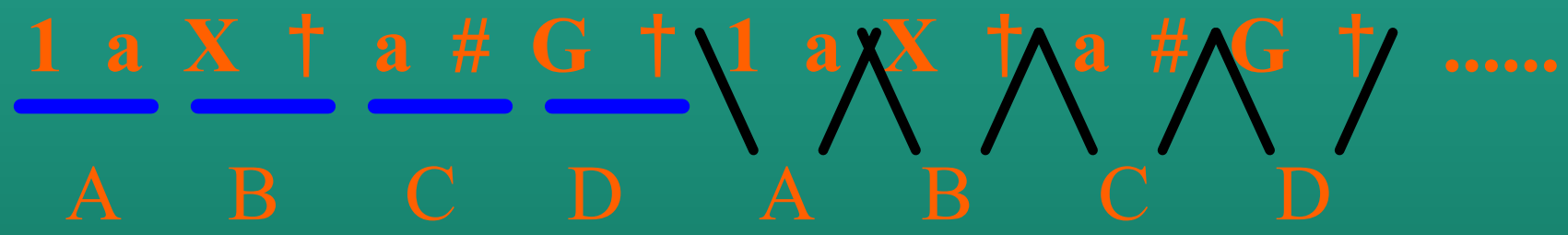
1 a X † a # G † 1 a X † a # G † .....
A B C D A B C D

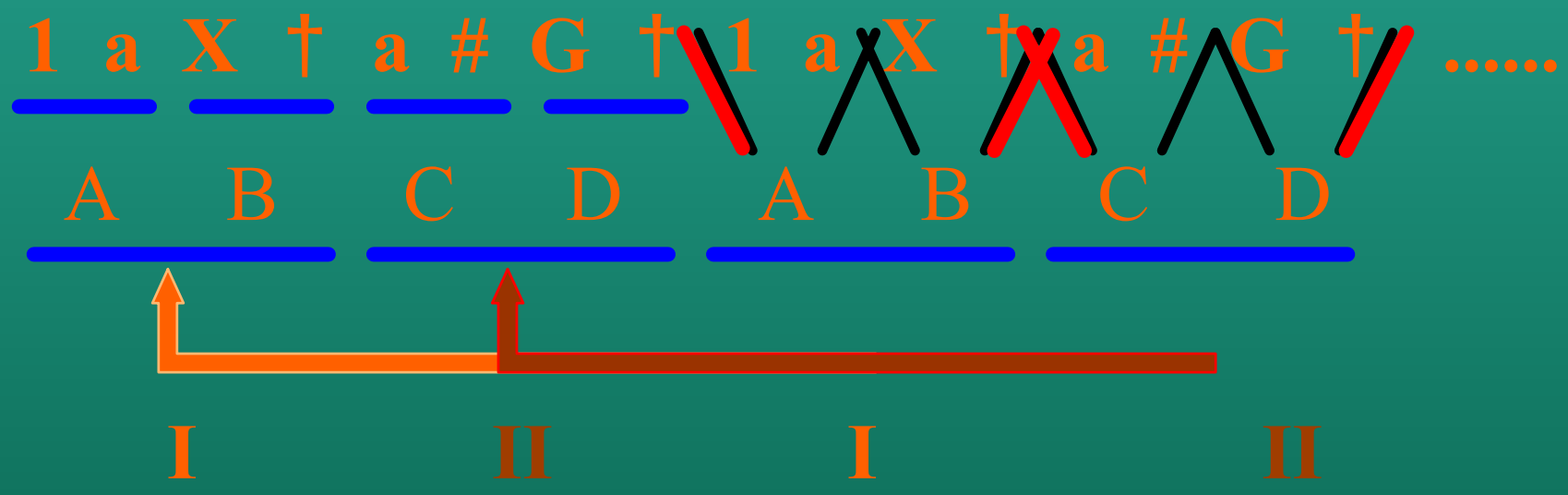
1 a X † a # G † 1 a X † a # G † .....
A B C D A B C D
I II I II

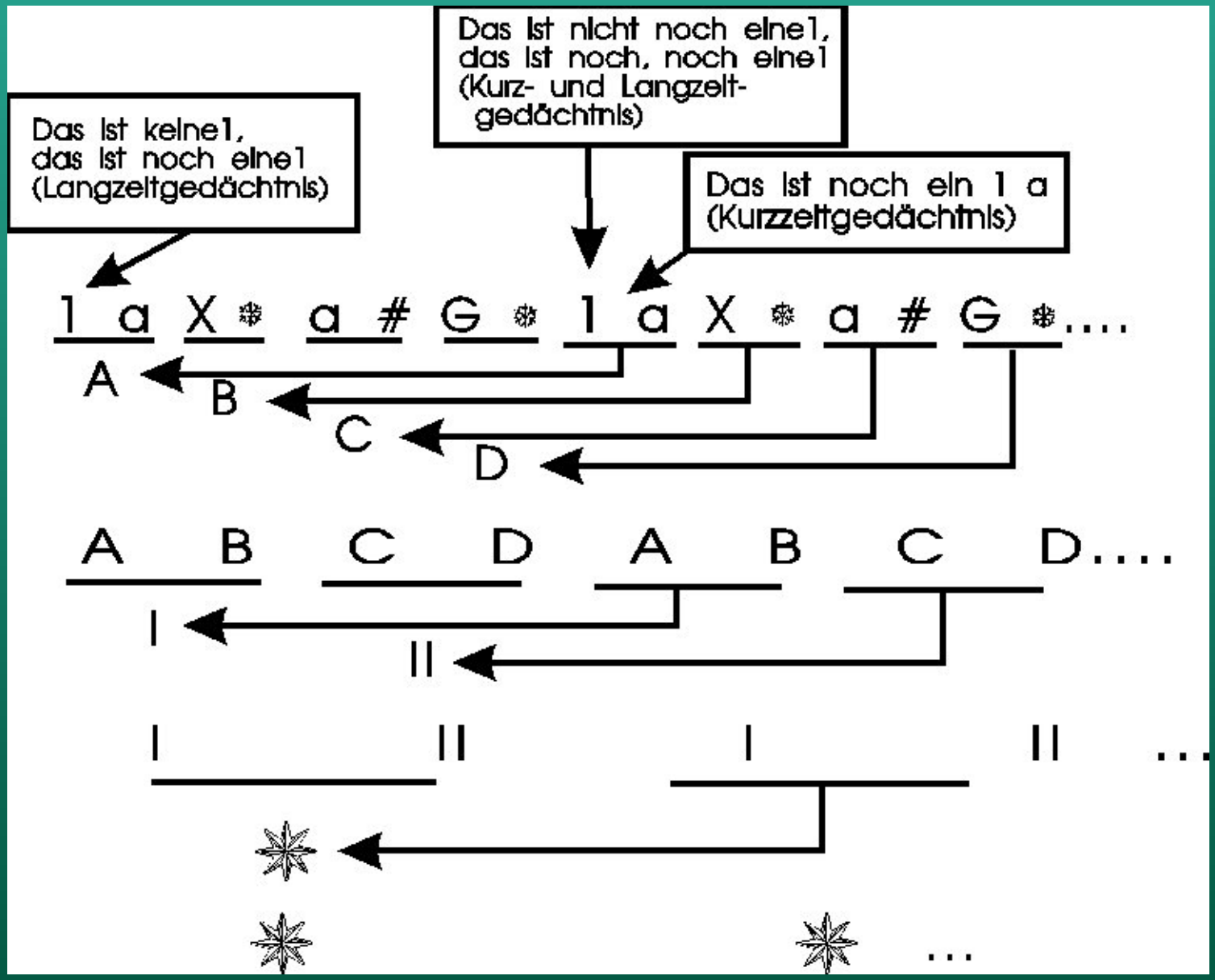
Das ist nicht noch einel, das ist noch, noch einel (Kurz- und Langzeit-gedächtnis)
Das ist keinel, das ist noch einel (Langzeitgedächtnis)
Das ist noch ein 1 a (Kurzzeitgedächtnis)
1 a X ❄ a # G ❄ 1 a X ❄ a # G ❄....
A B C D
A B C D A B C D....
I II
I II I II ...
...

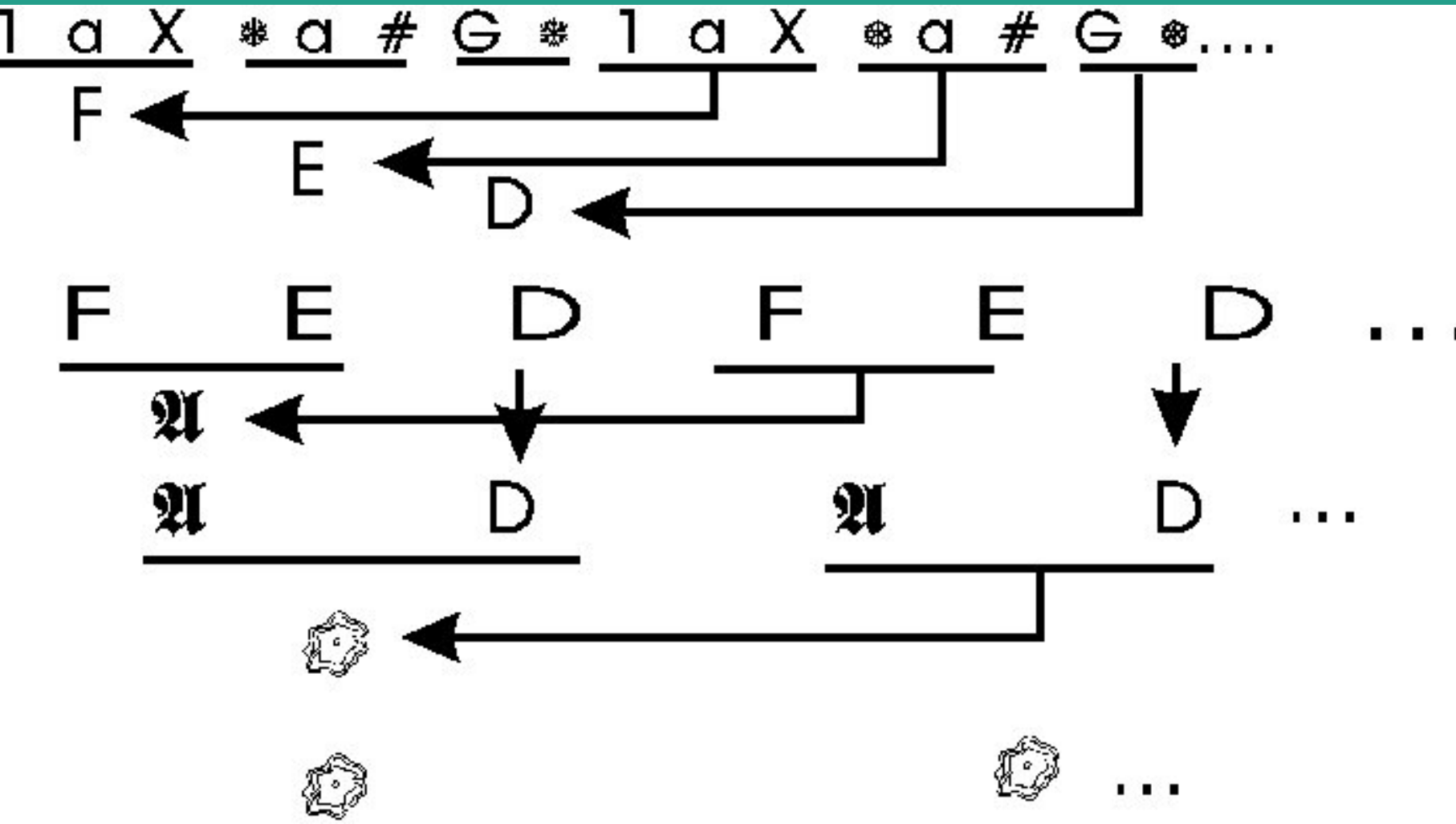
1 a X ❄ a # G ❄ 1 a X ❄ a # G ❄....
F
E
D
F E D F E D ...
𝔄
𝔄 D 𝔄 D ...
...

Ende